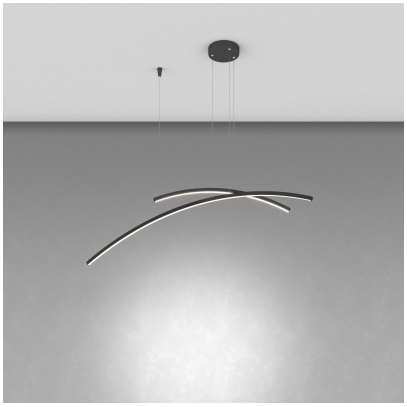

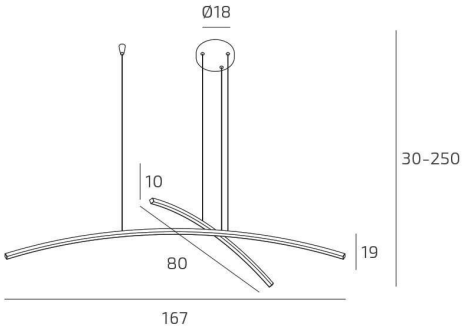

KAWAII SOSPENSIONE NERA WALL STEP DIMM + CCT 3000/3500/4000 SWITCH

Codice:	1229/S-NE
Ean:	8059917076747
Collezione:	1229 KAWAII
Categoria:	SOSPENSIONE

Dimensioni

Dimensioni minime (LxPxA):	167 x 80 x 30 cm
Dimensioni massime (LxPxA):	167 x 80 x 250 cm
Dimensioni rosone:	d.18 cm
Peso netto:	0.10 kg
Peso lordo:	0.10 kg

Informazioni tecniche

Classe di isolamento:	1
Grado di protezione:	IP20
Alimentazione:	220-240V 50/60HZ

Colori

Colore struttura:	NERO - BLACK

Info sorgente e prestazionali

Attacco:	LED
Numero di attacchi:	1
Led integrato:	SI
Potenza energy save:	43 W
Lumen source:	5284
Lumen system:	2435
Temperatura colore:	CCT 3000/4000
CRI:	90
Led sostituibile:	SI (TECNICO)
Alimentatore sostituibile:	SI (TECNICO)
Classe energetica:	G

TOP LIGHT ILLUMINAZIONE S.R.L. UNIP.
Via G.Pesce, 2/4/6-20037 - Paderno Dugnano MILANO-ITALY
www.toplight.it - info@toplight.it
Top light Illuminazione srl unip. si riserva di apportare in qualunque momento e senza preavviso, tutte le modifiche necessarie a migliorare la qualità degli articoli prodotti. I disegni, le quote, i colori e le descrizioni presenti in questa scheda prodotto sono da intendersi puramente a titolo indicativo e non sono impegnative per Top Light Illuminazione srl unip.