BOOMERANG APPLIQUE/PLAFONIERA 4 LUCI SABBIA

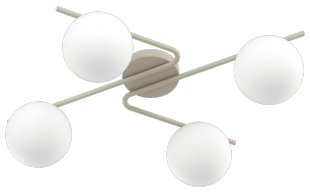

Codice:	1200/PLG-SA
Ean:	8059917047877
Collezione:	1200 BOOMERANG
Categoria:	SOFFITTO

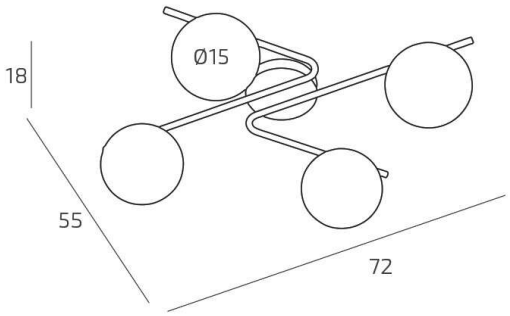

Dimensioni

Dimensioni (LxPxA):	72 x 55 x 18 cm
Peso netto:	3.40 kg
Peso lordo:	4.00 kg

Informazioni tecniche

Classe di isolamento:	1
Grado di protezione:	IP20
Alimentazione:	220-240V 50/60HZ

Colori

Colore struttura:	SABBIA - SAND
Colore diffusore:	BIANCO -WHITE

Info sorgente e prestazionali

Attacco:	E27
Numero di attacchi:	4
Led integrato:	NO
Potenza massima:	60 W
Potenza energy save consigliata:	10 W
Lampadina inclusa:	NO

TOP LIGHT ILLUMINAZIONE S.R.L. UNIP.
Via G.Pesce, 2/4/6-20037 - Paderno Dugnano MILANO-ITALY
www.toplight.it - info@toplight.it
Top light Illuminazione srl unip. si riserva di apportare in qualunque momento e senza preavviso, tutte le modifiche necessarie a migliorare la qualità degli articoli prodotti. I disegni, le quote, i colori e le descrizioni presenti in questa scheda prodotto sono da intendersi puramente a titolo indicativo e non sono impegnative per Top Light Illuminazione srl unip.