

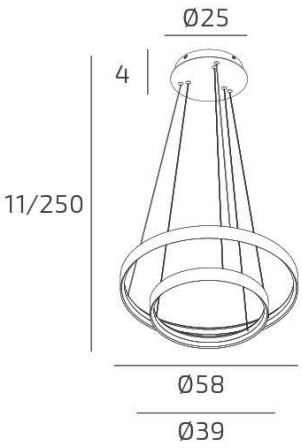

MALIKA SOSPENSIONE 2 ANELLI 40+60 CM. BIANCO LED 70W CCT SWITCH CRI90

Codice:	1216/S2-BI
Ean:	8059917073753
Collezione:	1216 MALIKA
Categoria:	SOSPENSIONE

Dimensioni

Dimensioni minime (LxPxA):	39 x -- x 11 cm
Dimensioni massime (LxPxA):	58 x -- x 250 cm
Dimensioni rosone:	d.25 cm
Dimensioni imballo (LxPxA):	65x65x9 cm
Peso netto:	4.30 kg
Peso lordo:	4.80 kg

Informazioni tecniche

Classe di isolamento:	1
Grado di protezione:	IP20
Alimentazione:	220-240V 50/60HZ

Colori

Colore struttura:	BIANCO - WHITE

Info sorgente e prestazionali

Attacco:	LED
Numero di attacchi:	2
Led integrato:	SI
Potenza energy save:	70 W
Lumen source:	9109-9424
Temperatura colore:	CCT 3000/4000/6000
CRI:	90
Led sostituibile:	SI (TECNICO)
Alimentatore sostituibile:	SI (TECNICO)
Classe energetica:	E

TOP LIGHT ILLUMINAZIONE S.R.L. UNIP.
Via G.Pesce, 2/4/6-20037 - Paderno Dugnano MILANO-ITALY
www.toplight.it - info@toplight.it
Top light Illuminazione srl unip. si riserva di apportare in qualunque momento e senza preavviso, tutte le modifiche necessarie a migliorare la qualità degli articoli prodotti. I disegni, le quote, i colori e le descrizioni presenti in questa scheda prodotto sono da intendersi puramente a titolo indicativo e non sono impegnative per Top Light Illuminazione srl unip.