BIOS APPLIQUE /PLAFONIERA GRANDE FOGLIA ORO A LED INTEGR. SWITCH 3000/4000



Codice:	1213/55-FO
Ean:	8059917071810
Collezione:	1213 BIOS
Categoria:	PARETE

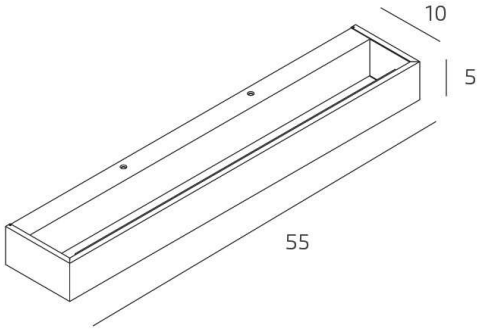

Dimensioni

Dimensioni (LxPxA):	55 x 5 x 10 cm
Dimensioni imballo (LxPxA):	1x1x1 cm
Peso netto:	1.17 kg
Peso lordo:	1.31 kg

Informazioni tecniche

Classe di isolamento:	1
Grado di protezione:	IP20
Alimentazione:	220-240V 50/60HZ

Colori

Colore struttura:	FOGLIA ORO - GOLD LEAF
Colore diffusore:	NO DIFFUSORE -WITHOUT DIFFUSER

Info sorgente e prestazionali

Attacco:	LED
Numero di attacchi:	1
Led integrato:	SI
Potenza energy save:	24 W
Lumen source:	2640
Temperatura colore:	CCT 3000/4000
CRI:	90
Led sostituibile:	SI (TECNICO)
Alimentatore sostituibile:	SI (TECNICO)
Classe energetica:	G

TOP LIGHT ILLUMINAZIONE S.R.L. UNIP.
Via G.Pesce, 2/4/6-20037 - Paderno Dugnano MILANO-ITALY
www.toplight.it - info@toplight.it
Top light Illuminazione srl unip. si riserva di apportare in qualunque momento e senza preavviso, tutte le modifiche necessarie a migliorare la qualità degli articoli prodotti. I disegni, le quote, i colori e le descrizioni presenti in questa scheda prodotto sono da intendersi puramente a titolo indicativo e non sono impegnative per Top Light Illuminazione srl unip.