

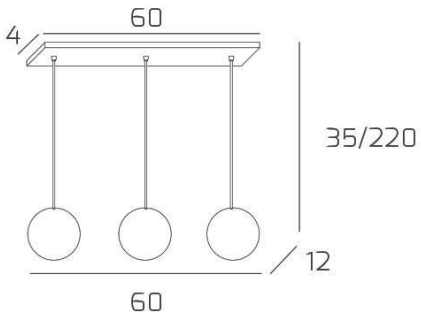

INSIDE SOSP. RETTANGOLARE 3 LUCI OTTONE SAT.

Codice:	1206OS/S3 R
Ean:	8059917060913
Collezione:	1206 INSIDE
Categoria:	SOSPENSIONE

Dimensioni

Dimensioni minime (LxPxA):	60 x 12 x 35 cm
Dimensioni massime (LxPxA):	60 x 12 x 220 cm
Dimensioni rosone:	60x4 cm
Peso netto:	1.70 kg
Peso lordo:	2.30 kg

Informazioni tecniche

Classe di isolamento:	1
Grado di protezione:	IP20
Alimentazione:	220-240V 50/60HZ

Colori

Colore struttura:	OTTONE SATINATO - SATIN BRASS

Info sorgente e prestazionali

Attacco:	G9
Numero di attacchi:	3
Led integrato:	NO
Potenza massima:	40 W
Potenza energy save consigliata:	5 W
Lampadina inclusa:	NO

TOP LIGHT ILLUMINAZIONE S.R.L. UNIP.
Via G.Pesce, 2/4/6-20037 - Paderno Dugnano MILANO-ITALY
www.toplight.it - info@toplight.it
Top light Illuminazione srl unip. si riserva di apportare in qualunque momento e senza preavviso, tutte le modifiche necessarie a migliorare la qualità degli articoli prodotti. I disegni, le quote, i colori e le descrizioni presenti in questa scheda prodotto sono da intendersi puramente a titolo indicativo e non sono impegnative per Top Light Illuminazione srl unip.