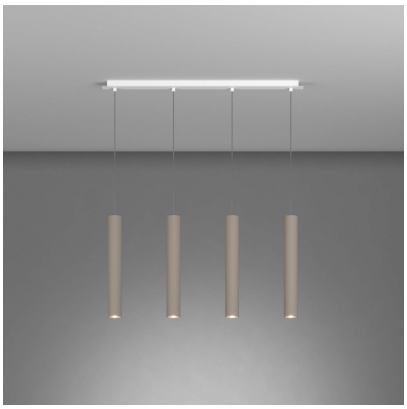

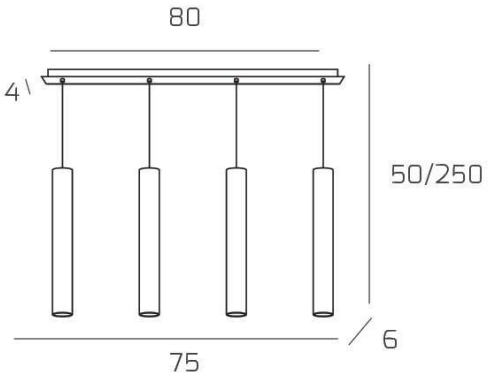

XENA SOSP. 4 LUCI RETTANGOLARE SABBIA CON CAVO CM.250 E ROSONE BIANCO

Codice:	1203BI/S4 R-SA
Ean:	8059917051294
Collezione:	1203 XENA
Categoria:	SOSPENSIONE

Dimensioni

Dimensioni minime (LxPxA):	75 x 6 x 50 cm
Dimensioni massime (LxPxA):	75 x 6 x 250 cm
Dimensioni rosone:	80x4 cm
Peso netto:	2.30 kg
Peso lordo:	2.70 kg

Informazioni tecniche

Classe di isolamento:	1
Grado di protezione:	IP20
Alimentazione:	220-240V 50/60HZ

Colori

Colore struttura:	BIANCO - WHITE

Info sorgente e prestazionali

Attacco:	GU10
Numero di attacchi:	4
Led integrato:	NO
Potenza massima:	50 W
Potenza energy save consigliata:	9 W
Lampadina inclusa:	NO

TOP LIGHT ILLUMINAZIONE S.R.L. UNIP.
Via G.Pesce, 2/4/6-20037 - Paderno Dugnano MILANO-ITALY
www.toplight.it - info@toplight.it
Top light Illuminazione srl unip. si riserva di apportare in qualunque momento e senza preavviso, tutte le modifiche necessarie a migliorare la qualità degli articoli prodotti. I disegni, le quote, i colori e le descrizioni presenti in questa scheda prodotto sono da intendersi puramente a titolo indicativo e non sono impegnative per Top Light Illuminazione srl unip.