

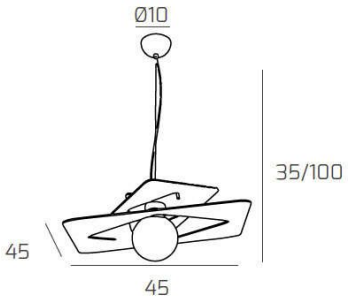


## WACKY SOSPENSIONE 45 CM. 1 LUCE BIANCO

| | |
|---|---|
| **Codice:** | 1159/S45-BI |
| **Ean:** | 8056039140127 |
| **Collezione:** | 1159 WACKY |
| **Categoria:** | SOSPENSIONE |

### Dimensioni

| | |
|---|---|
| **Dimensioni minime (LxPxA):** | 45 x 45 x 35 cm |
| **Dimensioni massime (LxPxA):** | 45 x 45 x 100 cm |
| **Dimensioni rosone:** | d.10 cm |
| **Peso netto:** | 3.50 kg |
| **Peso lordo:** | 3.70 kg |

### Informazioni tecniche

| | |
|---|---|
| **Classe di isolamento:** | 1 |
| **Grado di protezione:** | IP20 |
| **Alimentazione:** | 220-240V 50/60HZ |

### Colori

| | |
|---|---|
| **Colore struttura:** | CROMO - CHROME |
| **Colore diffusore:** | BIANCO - WHITE |

### Info sorgente e prestazionali

| | |
|---|---|
| **Attacco:** | E27 |
| **Numero di attacchi:** | 1 |
| **Led integrato:** | NO |
| **Potenza massima:** | 60 W |
| **Potenza energy save consigliata:** | 18 W |
| **Lampadina inclusa:** | NO |

**TOP LIGHT ILLUMINAZIONE S.R.L. UNIP.**
Via G.Pesce, 2/4/6-20037 - Paderno Dugnano MILANO-ITALY
www.toplight.it - info@toplight.it
Top light Illuminazione srl unip. si riserva di apportare in qualunque momento e senza preavviso, tutte le modifiche necessarie a migliorare la qualità degli articoli prodotti. I disegni, le quote, i colori e le descrizioni presenti in questa scheda prodotto sono da intendersi puramente a titolo indicativo e non sono impegnative per Top Light Illuminazione srl unip.